高校一般の部
別図①
競技コート図

※フィールドなどの色は説明の都合で着色していますが、
実際の色とは異なります。

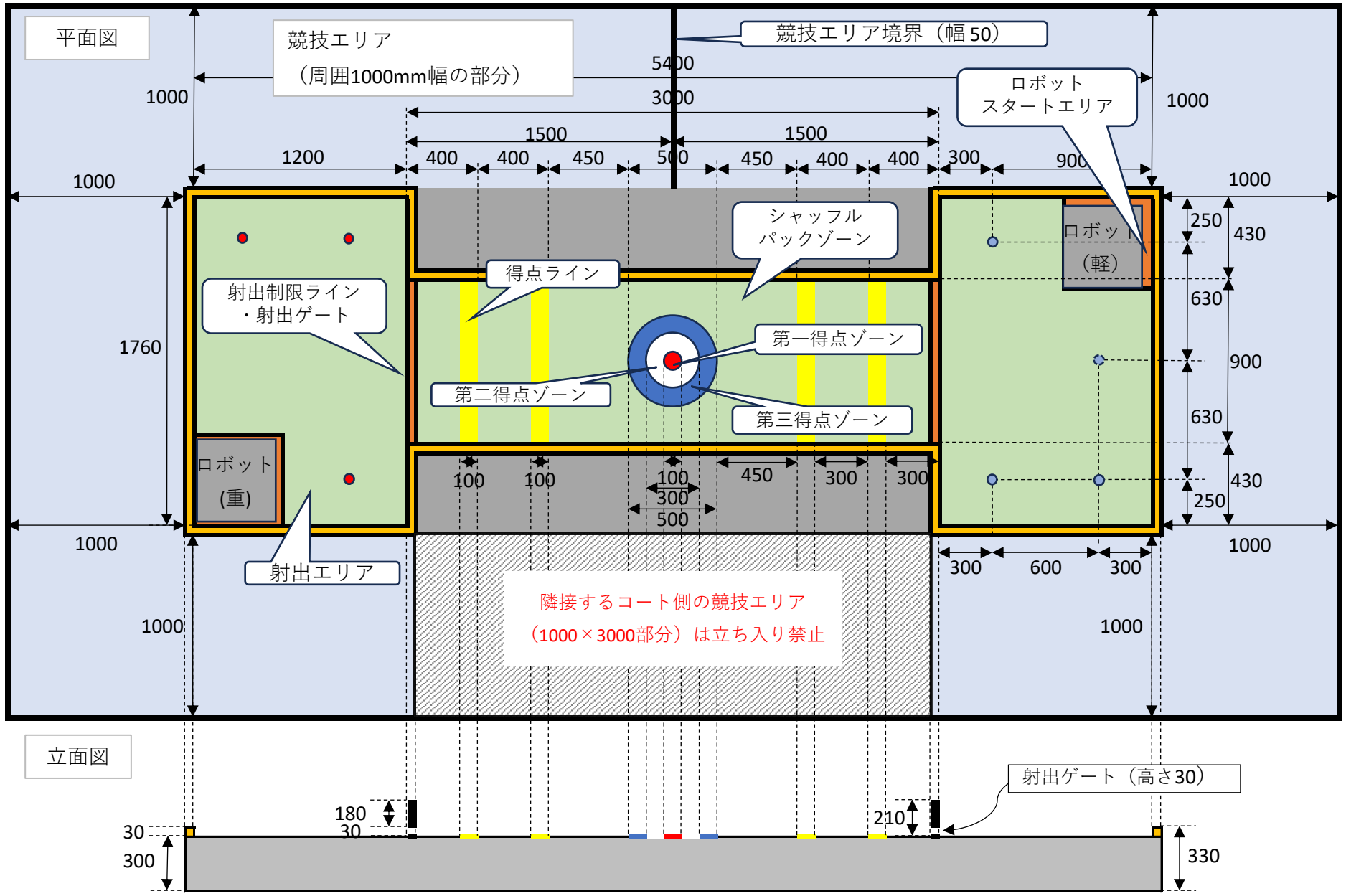

射出ゲート図I

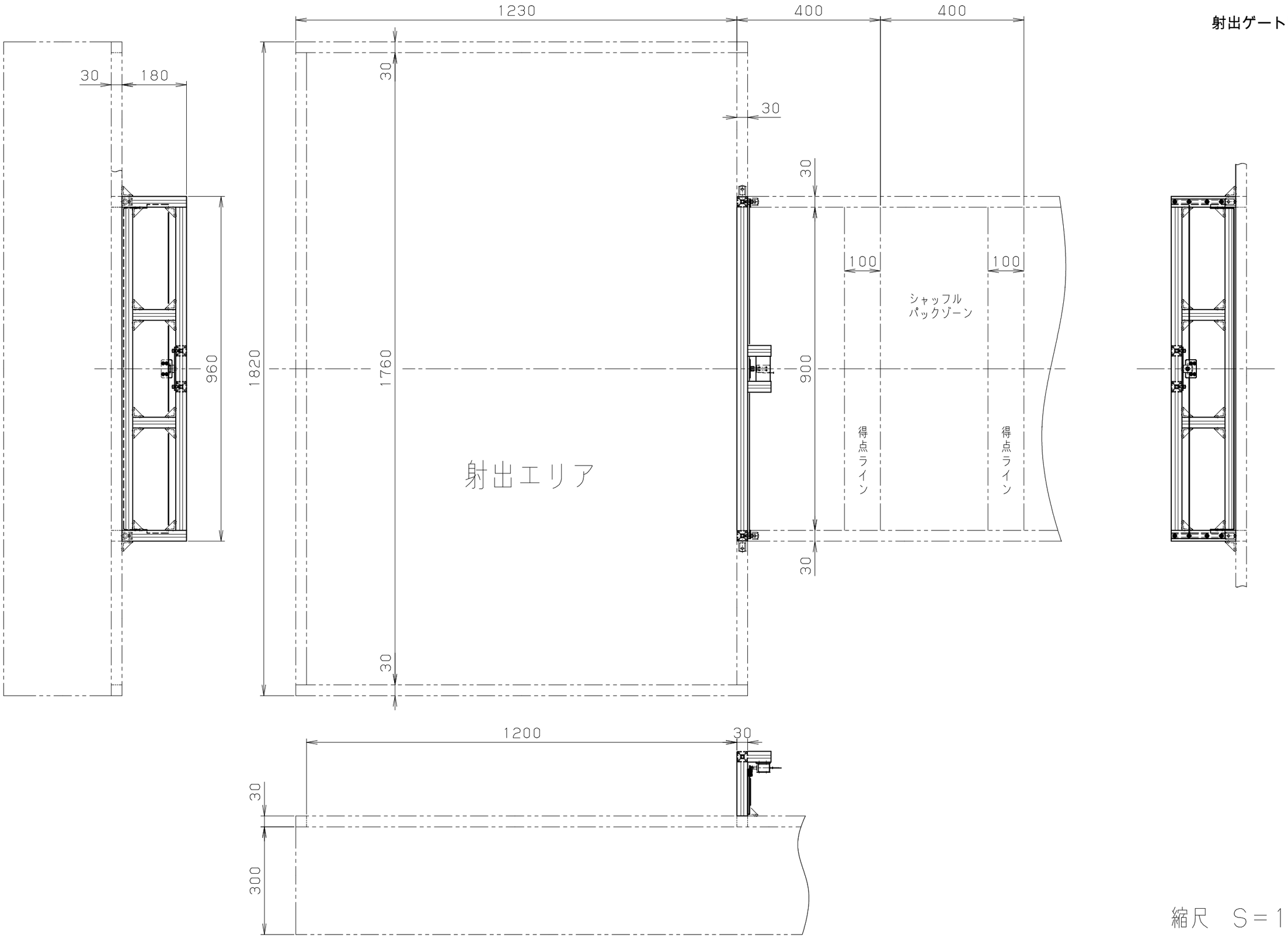

縮尺　S=1：10

射出ゲート図II

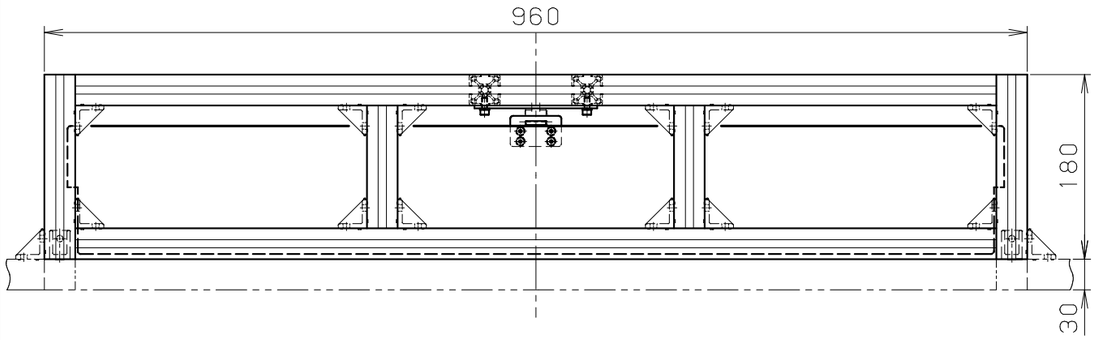

射出ゲート（背面図）
射出エリア側から見た図

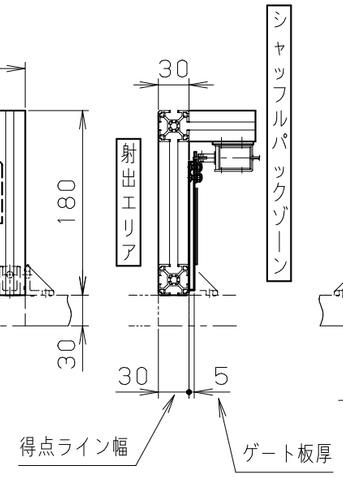

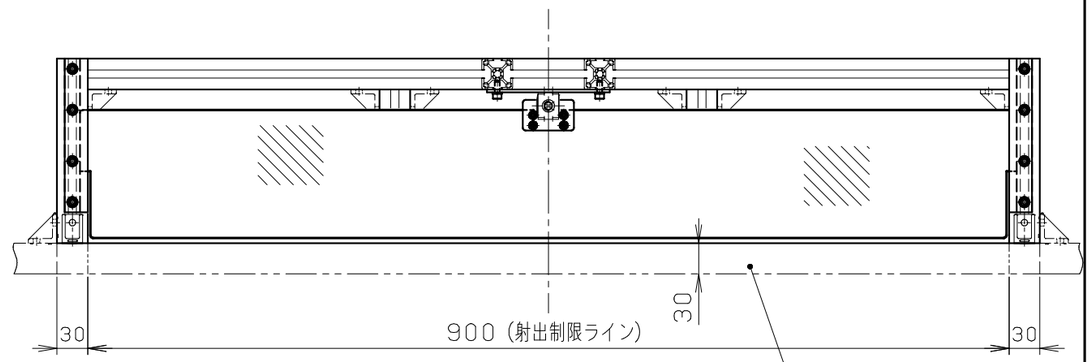

射出ゲート（正面図）
シャッフルパックゾーンから見た図

幅900mm×高さ30mm
パック通過可能範囲

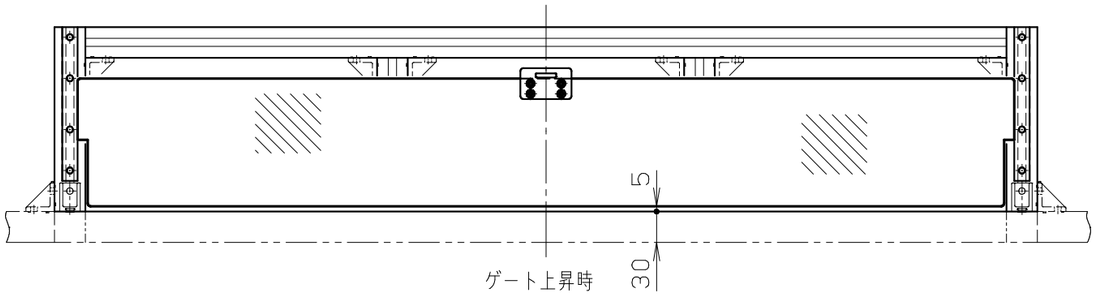

ゲート上昇時

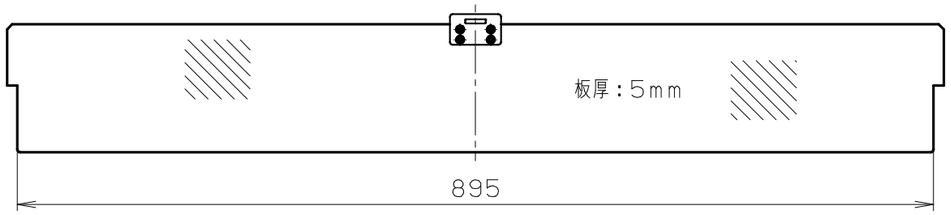

ゲート（材質：透明樹脂製）

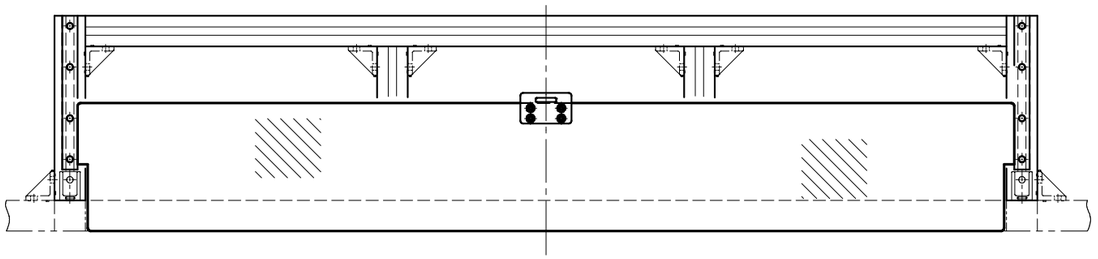

ゲート下降時

縮尺　S＝1：6

射出ゲート図III

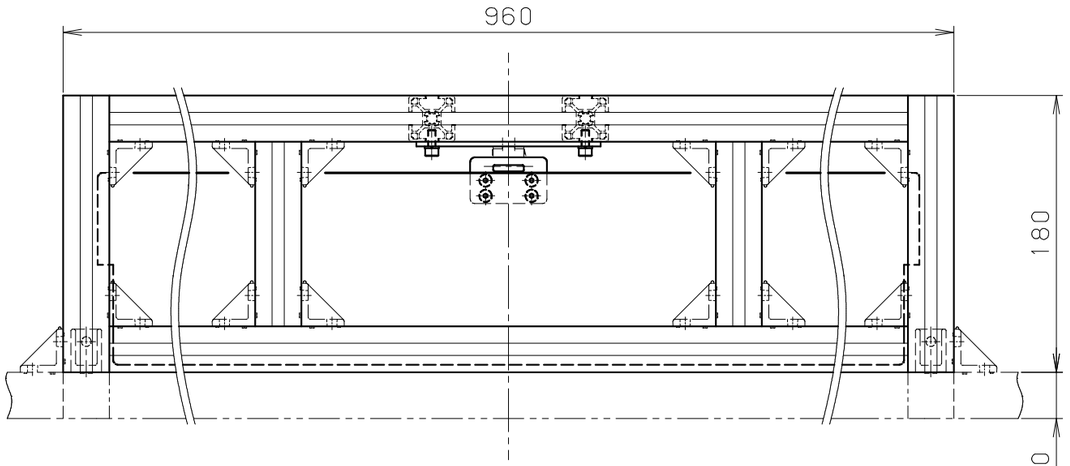

射出ゲート（背面図）

射出エリア側から見た図

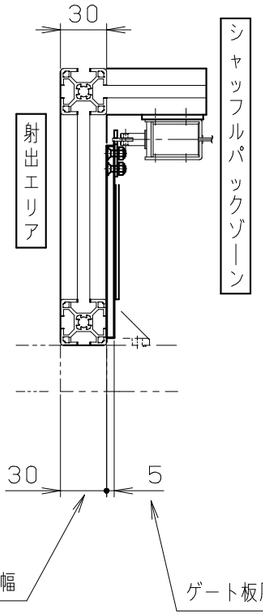

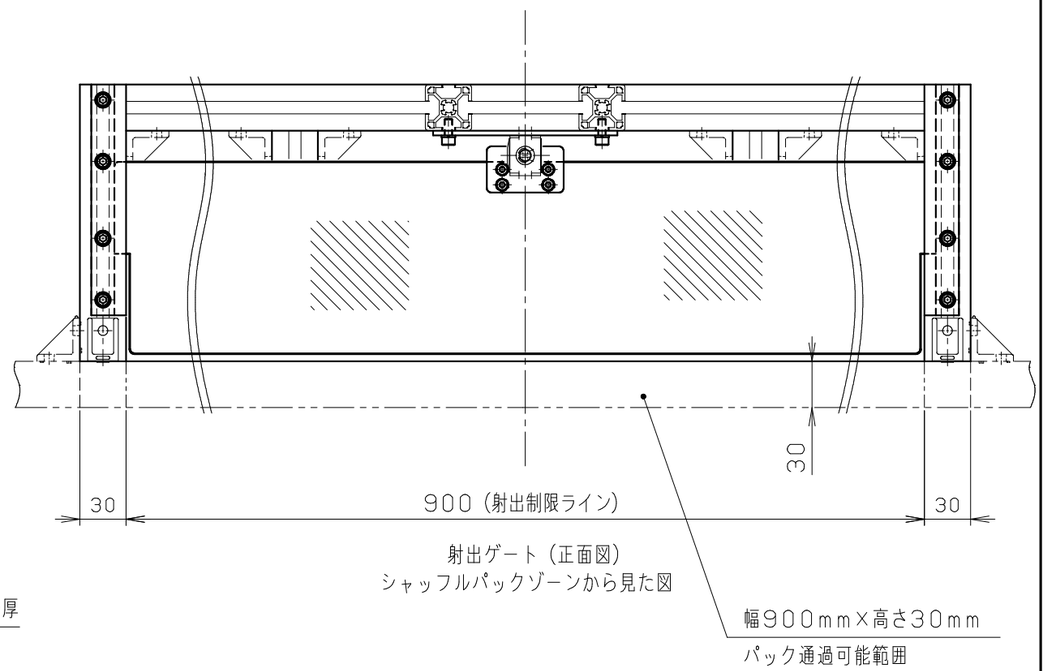

射出ゲート（正面図）

シャッフルパックゾーンから見た図

縮尺　S＝1：4